Tracción hidrostática para un alto confort de marcha y un alto rendimiento en el despacho de mercancías

Consumo reducido

Puesto de mando generosamente dimensionado

Gran estabilidad de marcha gracias al centro de gravedad extremadamente bajo y al eje de dirección de anclaje alto

Sistemas de asistencia para el conductor (opcional)

DFG/TFG 425s–435s

Carretillas contrapesadas diesel y de gas propulsor con transmisión hidrostática (2500, 3000, 3500 kg)

Las carretillas contrapesadas térmicas de diesel y de gas propulsor de Jungheinrich con tracción hidrostática ofrecen el máximo rendimiento en el despacho de mercancías. Especialmente en aplicaciones en las que hay que invertir frecuentemente el sentido de marcha, como por ejemplo, en la carga y descarga de camiones, se sacará el mayor provecho de las excepcionales prestaciones de estas carretillas: aceleración dinámica, inversión de marcha rápida y traslación precisa. 5 programas de trabajo/marcha permiten adaptar de forma óptima las características y prestaciones de la carretilla a aplicaciones diversas.

Los modernos motores de la industria del automóvil convencen por su mando electrónico que permite trabajar con precisión y aprovechar de forma óptima las prestaciones de los motores con un consumo especialmente bajo. Todos los motores se distinguen por sus bajos niveles de emisión de gases de escape y cumplen los requisitos de las directivas comunitarias. Opcionalmente se suministra un catalizador de 3 vías regulando para las carretillas de gas así como diferentes sistemas de filtro de hollín para las carretillas apiladoras diesel.

La configuración ergonómica del puesto de trabajo está adaptada a las necesidades del conductor, proporcionándole seguridad y cuidando al mismo tiempo de su salud lo cual permite que trabaje de forma relajada y concentrada; esto garantiza un elevado rendimiento durante todo el turno de trabajo. La luneta superior de cristal de seguridad ofrece protección contra inclemencias climáticas y la caída de piezas pequeñas. El incremento de la luminosidad ofrece un mayor bienestar y contribuye a un mejor rendimiento con seguridad en las labores de apilado.

JUNGHEINRICH
Machines. Ideas. Solutions.

DFG/TFG 425s–435s

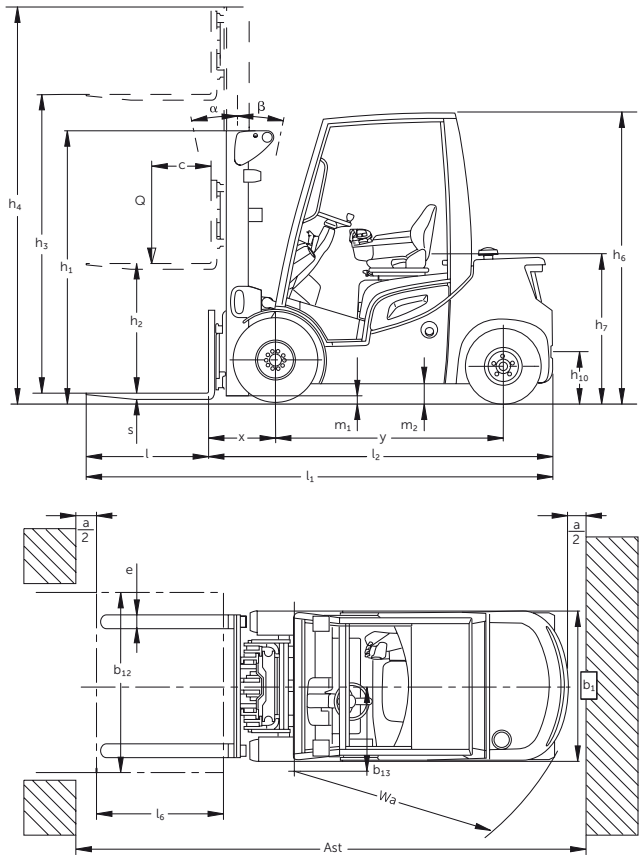

Capacidad de carga

Distancia al centro de gravedad «C» en mm

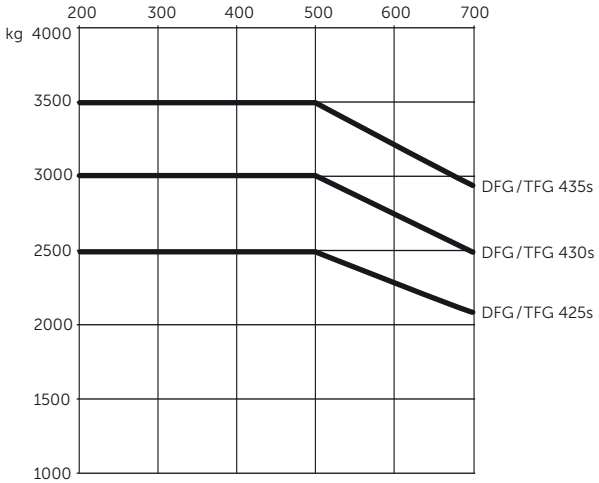

Tabla de mástiles de elevación DFG/TFG 425s–435s

Denominación	Elevación h_3 mm	Elevación libre h_2 mm		Altura de construcción mástil replegado h_1 mm		Altura de construcción mástil extendido h_4 mm		Inclinación adelante/atrás α/β (°)	Elevación h_3 mm	Elevación libre h_2 mm	Altura de construcción mástil replegado h_1 (mm)	Altura de construcción mástil extendido h_4 (mm)	Inclinación adelante/atrás α/β (°)
	DFG/TFG 425s/430s	DFG/TFG 425s	DFG/TFG 430s	DFG/TFG 425s	DFG/TFG 430s	DFG/TFG 425s	DFG/TFG 430s	DFG/TFG 425s/430s	DFG/TFG 435s				
Mástil telescópico ZT	2900	150	150	2115	2133	3510	3688	6/8	2900	150	2228	3683	6/8
	3100	150	150	2215	2233	3710	3888	6/8	3300	150	2428	4083	6/8
	3300	150	150	2315	2333	3910	4088	6/8	3800	150	2678	4583	6/8
	3500	150	150	2415	2433	4110	4288	6/8	4300	150	2978	5083	6/8
	3700	150	150	2515	2533	4310	4488	6/8	4800	150	3228	5583	6/6
	4000	150	150	2665	2683	4610	4788	6/8					
	4300	150	150	2865	2883	4910	5088	6/8					
	4500	150	150	2965	2983	5110	5288	6/8					
	4700	150	150	3065	3083	5310	5488	6/6					
	5000	150	150	3215	3233	5610	5788	6/6					
	5500	150	150	3515	3533	6110	6288	6/6					
	5800	150	150	3665	3683	6410	6588	6/6					
	6000	150	150	3765	3783	6610	6788	6/6					
Mástil telescópico ZZ	2900	1480	1380	2080	2098	3500	3618	6/8					
	3100	1580	1480	2180	2198	3700	3818	6/8					
	3300	1680	1580	2280	2298	3900	4018	6/8					
	3500	1780	1680	2380	2398	4100	4218	6/8					
	3700	1880	1780	2480	2498	4300	4418	6/8					
	4000	2030	1930	2630	2648	4600	4718	6/8					
	4300	2230	2130	2830	2848	4900	5018	6/8					
	4500	2330	2230	2930	2948	5100	5218	6/8					
Mástil telescópico DZ	4400	1480	1380	2080	2098	5000	5118	6/8	4500	1430	2193	5263	6/6
	4700	1580	1480	2180	2198	5300	5418	6/6	4800	1530	2293	5563	6/6
	5000	1680	1580	2280	2298	5600	5718	6/6	5300	1730	2493	6063	6/6
	5500	1880	1780	2480	2498	6100	6218	6/6	5800	1930	2693	6563	6/6
	6000	2080	1980	2680	2698	6600	6718	6/6	6300	2130	2893	7063	6/6
	6500	2280	2180	2880	2898	7100	7218	6/6					
	7000	2480	2380	3080	3098	7600	7718	6/6					

Datos técnicos según VDI 2198

Edición: 07/2012

Características	1.1	Fabricante (abreviatura)		Jungheinrich	Jungheinrich	Jungheinrich	Jungheinrich	Jungheinrich	Jungheinrich
	1.2	Nomenclatura del fabricante (modelo)		**DFG 425s**	**DFG 430s**	**DFG 435s**	**TFG 425s**	**TFG 430s**	**TFG 435s**
	1.3	Tracción		Diesel	Diesel	Diesel	Gas propulsor	Gas propulsor	Gas propulsor
	1.4	Manipulación		asiento	asiento	asiento	asiento	asiento	asiento
	1.5	Capacidad de carga	Q (t)	2,5	3,0	3,5	2,5	3,0	3,5
	1.6	Distancia al centro de gravedad de la carga	c (mm)	500	500	500	500	500	500
	1.8	Distancia a la carga	x (mm)	473 1)	478 1)	483 1)	473 1)	478 1)	483 1)
	1.9	Distancia entre ejes	y (mm)	1750	1820	1880	1750	1820	1880
Peso	2.1	Peso propio	kg	4080	4376	4821	4080	4376	4821
	2.2	Peso de eje con carga delante/detrás	kg	5833/747	6578/868	7339/982	5833/747	6578/868	7339/982
	2.3	Peso de eje sin carga delante/detrás	kg	1943/2137	1958/2488	2009/2812	1943/2137	1958/2488	2009/2812
Ruedas, chasis	3.1	Bandajes		SE	SE	SE	SE	SE	SE
	3.2	Dimensiones ruedas, delante	mm	7.00-12	27x10-12	27x10-12	7.00-12	27x10-12	27x10-12
	3.3	Dimensiones ruedas, atrás	mm	6.50-10	6.50-10	6.50-10	6.50-10	6.50-10	6.50-10
	3.5	Ruedas, cantidad delante/detrás (x = con tracción)		2x/2	2x/2	2x/2	2x/2	2x/2	2x/2
	3.6	Ancho de vía, delante	b_{10} (mm)	1000	1060	1060	1000	1060	1060
	3.7	Ancho de vía, detrás	b_{11} (mm)	942	942	942	942	942	942
Medidas básicas	4.1	Inclinación de mástil/porta horquillas, delante/atrás	α/β (°)	6/8	6/8	6/8	6/8	6/8	6/8
	4.2	Altura de mástil replegado	h_1 (mm)	2315	2333	2428	2315	2333	2428
	4.3	Elevación libre	h_2 (mm)	150	150	150	150	150	150
	4.4	Elevación (mástil estándar)	h_3 (mm)	3300	3300	3300	3300	3300	3300
	4.5	Altura de mástil extendido	h_4 (mm)	3910	4088	4083	3910	4080	4083
	4.7	Altura del tejadillo (cabina)	h_6 (mm)	2220	2238	2238	2220	2238	2238
	4.8	Altura de asiento/plataforma	h_7 (mm)	1058	1076	1076	1058	1076	1076
	4.12	Altura de enganche	h_{10} (mm)	377	387	387	377	387	387
	4.19	Longitud total	l_1 (mm)	3763	3858	3948	3763	3858	3948
	4.20	Longitud hasta dorsal de horquillas	l_2 (mm)	2613	2708	2798	2613	2708	2798
	4.21	Ancho total	b_1/b_2 (mm)	1184/–	1320/–	1320/–	1184/–	1320/–	1320/–
	4.22	Medidas de las horquillas	s/e/l (mm)	40/120/1150	45/125/1150	50/125/1150	40/120/1150	45/125/1150	50/125/1150
	4.23	Carro portahorquillas ISO 2328, clase/tipo A, B		2A	3A	3A	2A	3A	3A
	4.24	Ancho carro portahorquillas	b_3 (mm)	1120	1120	1120	1120	1120	1120
	4.31	Margen con el suelo con carga, bajo mástil	m_1 (mm)	125	143	143	125	143	143
	4.32	Margen con el suelo, centro distancia entre ejes	m_2 (mm)	130	148	148	130	148	148
	4.33	Ancho de pasillo con palet 1000 x 1200 transversal	Ast (mm)	3958	4060	4138	3958	4060	4138
	4.34	Ancho de pasillo con palet 800 x 1200 longitudinal	Ast (mm)	4158	4260	4338	4158	4260	4338
	4.35	Radio de giro	Wa (mm)	2285	2377	2455	2285	2377	2455
	4.36	Distancia mínima del centro de giro	b_{13} (mm)	617	641	657	617	641	657
Prestaciones	5.1	Velocidad de marcha con/sin carga	km/h	19,6/19,6	20,8/20,8	20,8/20,8	19,6/19,6	20,8/20,8	20,8/20,8
	5.2	Velocidad de elevación con/sin carga	m/s	0,56/0,56	0,56/0,56	0,48/0,48	0,56/0,56	0,56/0,56	0,48/0,48
	5.3	Velocidad de descenso con/sin carga	m/s	0,56/0,56	0,56/0,56	0,56/0,56	0,56/0,56	0,56/0,56	0,56/0,56
	5.5	Fuerza de tracción con/sin carga	N	19160	18100	18100	19160	18100	18100
	5.7	Capacidad de rampa con/sin carga	%	27	24	21	27	24	21
	5.9	Tiempo de aceleración con/sin carga (a 15 m)	s	4,9/4,4	5,4/4,6	5,7/4,7	5,7/5,0	5,9/5,1	6,1/5,2
	5.10	Freno de servicio		hidrostático	hidrostático	hidrostático	hidrostático	hidrostático	hidrostático
Motor de combustión interna	7.1	Fabricante del motor/tipo		VW/CBHA	VW/CBHA	VW/CBHA	VW/BEF	VW/BEF	VW/BEF
	7.2	Potencia del motor según ISO 1585	kW	43	43	43	38	38	38
	7.3	Régimen nominal del motor	min^{-1}	2500	2500	2500	2700	2700	2700
	7.4	Número de cilindros/cilindrada	$/cm^3$	4/1968	4/1968	4/1968	4/1980	4/1980	4/1980
	7.5	Consumo de combustible según ciclo VDI	l/h	3,2	3,5	3,7			
		Consumo de combustible según ciclo VDI	kg/h				2,8	3,0	3,2
Otros datos	8.1	Tipo de mando		hidrostático	hidrostático	hidrostático	hidrostático	hidrostático	hidrostático
	8.2	Presión de trabajo para implementos	bar	160	160	190	160	160	190
	8.3	Caudal para implementos	l/min	30	30	30	30	30	30
	8.4	Nivel sonoro al oído del conductor según EN 12053	dB(A)	75 2)	75 2)	75 2)	77 2)	77 2)	77 2)
	8.5	Enganche para remolques, modelo/tipo DIN		DIN 15170 tipo H	DIN 15170 tipo H	DIN 15170 tipo H	DIN 15170 tipo H	DIN 15170 tipo H	DIN 15170 tipo H

1) + 25 mm con mástil DZ
2) Tolerancia de medición 2 dB(A)

Esta hoja de datos según las directrices VDI 2198 especifica exclusivamente los datos técnicos de las máquinas estándar. Otros bandajes, mástiles o un equipamiento adicional, etc. pueden modificar estos valores. Nos reservamos el derecho a introducir modificaciones y mejoras técnicas.

Aprovechar ventajas

Puesto de conductor ergonómico
El cómodo puesto de trabajo optimiza el rendimiento del conductor gracias a su ergonomía ejemplar:
- Un gran peldaño visible desde arriba permite subir y bajar de la máquina de una manera cómoda y segura.
- Floating Cab: la cuadrúple suspensión amortiguada de unidad de tracción y de la cabina-módulo reduce notablemente las vibraciones.
- Columna de dirección esbelta y regulable en altura e inclinación con función de memoria.
- Máxima libertad de movimientos al subir y bajar de la carretilla: basta con tirar de la palanca de volante y la columna de dirección se desplaza hacia delante.
- Excelente visibilidad en todas las direcciones gracias al diseño especial del tejadillo y del salpicadero.
- SOLO-PILOTO: display de confort y consola de mandos integrados en el apoyabrazos regulable en sentido vertical y horizontal, de fácil manejo y lectura.
- Trabajo confortable en todas las condiciones meteorológicas gracias a distintas versiones de cabinas de confort (opcionales).

Puesto de trabajo cómodo y que fomenta el rendimiento

Sistemas de asistencia
La nueva carretilla hidrostática ofrece un equipamiento de seguridad completo de serie:
- Desactivación de las funciones hidráulicas si el asiento no está ocupado.
- La carretilla no retrocede de forma incontrolada en rampas y pendientes ya que el freno de estacionamiento se activa automáticamente si la carretilla se para o se apaga el motor.
- Máxima estabilidad gracias al centro de gravedad extremadamente bajo y el eje de dirección de anclaje alto.

Una serie de sistemas de asistencia ofrecen al conductor, la carretilla y la mercancía un grado de seguridad aún mayor:
- Acces Control: el sistema de control de acceso no permite conducir la carretilla hasta que no se hayan activado los sensores de reconocimiento de ocupación del asiento y de cierre del cinturón de seguridad en un orden definido.
- Drive Control: al tomar las curvas la velocidad de marcha se reduce automáticamente (de forma análoga al sistema Curve Control de Jungheinrich). Además, la velocidad de marcha se reduce adicionalmente a partir de una altura de elevación de 1500 mm.
- Lift Control (contiene «Drive Control»): reducción automática de la velocidad de inclinación del mástil a partir de una altura de elevación de aprox. 1500 mm. Indicación del ángulo de inclinación en un display separado.

Rendimiento y propiedades de marcha
Las prestaciones que ofrece la carretilla hidrostática son:
- Electrónica de mando para una regulación precisa del grupo de tracción y del sistema hidráulico.
- Máximo rendimiento en el despacho de mercancías, especialmente en aplicaciones con frecuentes inversiones de marcha.
- Transmisión de fuerza en continuo con altos pares de arranque.
- 5 programas de trabajo/marcha distintos garantizan una adaptación óptima de los parámetros de rendimiento a cualquier aplicación.
- Aumento automático del régimen en las operaciones de elevación e inclinación.
- Control preciso de la velocidad de traslación. La máquina responde inmediatamente al más mínimo accionamiento del pedal acelerador.
- Opcionalmente manipulación por doble pedal.
- Bajos costes de mantenimiento debido a la transmisión directa sin piezas de desgaste (embrague, diferencial, transmisión).

Electrónica inteligente
- Mandos electónicos de tracción e hidráulico protegidos contra salpicaduras o chorros de agua (según IP 64) en ejecución tipo CAN-Bus.
- Motores regulados electrónicamente.
- TFG con instalación de encendido electrónica y sin mantenimiento.
- Regulación sensible de las funciones hidráulicas por medio de válvulas electromagnéticas.

Bandajes
Bandajes superelásticos de serie. Opcionalmente bandajes superelásticos sin huella o neumáticos.

Frenos
La tracción hidrostática posibilita un frenado totalmente sin desgaste.
- No es necesario desplazar el pie a menudo al pedal de freno.
- Freno multidiscos adicional en baño de aceite con acumulador de fuerza por resorte como sistema cerrado y sin mantenimiento.
- Seguridad en las rampas: el freno de estacionamiento se activa automáticamente si la carretilla se para o se apara el motor.

Sistema hidráulico
El sistema de filtros de alto rendimiento garantiza un aceite especialmente limpio y, por tanto, una larga vida útil de todos los componentes:
- Sitema combinado de filtros de aspiración y de retorno para propiedades óptimas en el arranque en frío.
- Depósito hidráulico integrado en el chasis.
- Ventilación y extracción de aire del depósito hidráulico a través de filtros.
- Las válvulas limitadoras de sobrepresión protegen ante la sobrepresión y la sobrecarga.

Mástil de elvación
Todos los componentes del mástil de elevación están concebidos para una visibilidad óptima, una gran estabilidad y una larga vida útil.
- Los esbeltos perfiles del mástil de elevación proporcionan conjuntamente con la disposición de los cilindros de elevación detrás de los perfiles una ventana especialmente amplia.
- La amortiguación de los movimientos de extensión y replieque así como la amortiguación de las posiciones finales durante la inclinación ofrecen una mayor seguridad de la mercancía transportada.

Equipamiento adicional
Para adaptar las máquinas a las distintas necesidades de empleo y a los deseos de nuestros clientes disponemos de numerosas opciones especiales e implementos.

Jungheinrich de España, S.A.U.

Polígono Industrial El Barcelonés
C/ Hostal del Pi, 9
08630 Abrera (Barcelona)

Teléfono 937 738 200 · Fax 937 738 221
Línea de atención al cliente
Teléfono 902 120 895 · Fax 937 738 239

info@jungheinrich.es
www.jungheinrich.es

Jungheinrich
Producción, Venta y
Servicio Europa
ISO 9001/ISO 14001

Las carretillas de Jungheinrich
cumplen las normativas
de seguridad europeas

JUNGHEINRICH
Machines. Ideas. Solutions.

3629.E.07.2012.r.s.