**Alto grado de rendimiento energético gracias al motor de tracción trifásico sin mantenimiento**

**Conducción confortable gracias a la dirección eléctrica y al volante JetPilot**

**Comportamiento de marcha seguro incluso en las curvas gracias al sistema Curve Control**

**Mando por impulsos SpeedControl**

**Desbloqueo remoto semiautomático del acoplamiento directamente desde el puesto de mando (opcional)**

# EZS 350

## Remolcador (5000 kg)

El modelo EZS 350 de Jungheinrich es un remolcador versátil y económico que ha sido concebido para arrastrar remolques de hasta 5000 kg. El acoplamiento de varios remolques permite variar las superficies de carga a discreción. Esto contribuye a aumentar la flexibilidad del despacho de mercancías.

El acoplamiento es visible desde cualquier posición y es fácilmente accesible. El desbloqueo remoto semiautomático (opcional) del acoplamiento permite enganchar y desenganchar los remolques sin que el usuario deba abandonar la plataforma ahorrando asi tiempo y costes. Otra ventaja más es que el remolcador se puede adquirir con numerosos acoplamientos distintos de modo que se puede adaptar a cualquier tipo de remolque.

El motor de tracción de 24 V y tecnología de corriente trifásica es decisivo para el elevado rendimiento de este vehículo. Sus ventajas son una aceleración potente y una alta velocidad final, por un lado, y por el otro, un notable ahorro de energía, períodos operativos más largos (más autonomía) y un mantenimiento minimizado (motor sin escobillas de carbón). Todo esto es posible gracias al grado de rendimiento optimizado, la excelente compenetración entre motor y mando de tracción así como el frenado generador.

Entre las ventajas ergonómicas cabe mencionar sobre todo la baja altura de la plataforma del conductor para subir y bajar de la misma con frecuencia, y el corto trayecto que el conductor ha de recorrer desde la plataforma hasta la carga.

También en los espacios más estrechos el EZS da resultados excelentes. Su radio de giro es tan reducido que el conductor tiene la impresión de «girar sobre sí mismo». El volante JetPilot, el respaldo de apoyo, el sistema automático de reducción de la velocidad «Curve Control» y las ruedas de carga con bandajes CSE garantizan una marcha confortable y un alto grado de seguridad sobre todo al tomar las curvas.

JUNGHEINRICH

# EZS 350

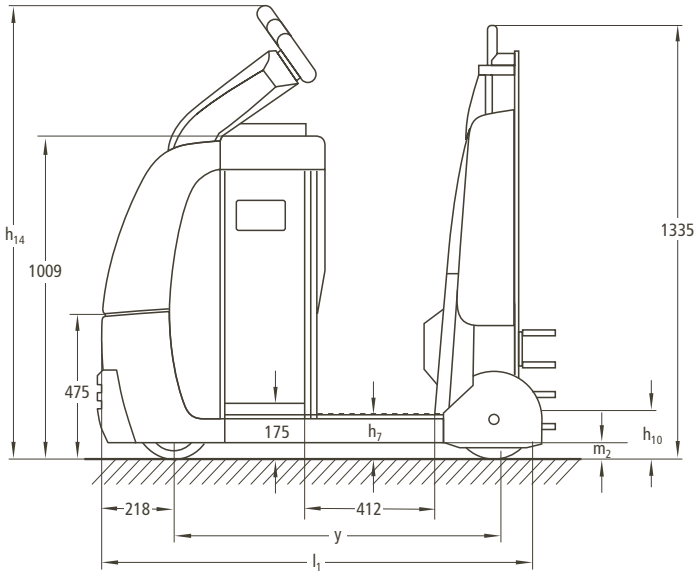


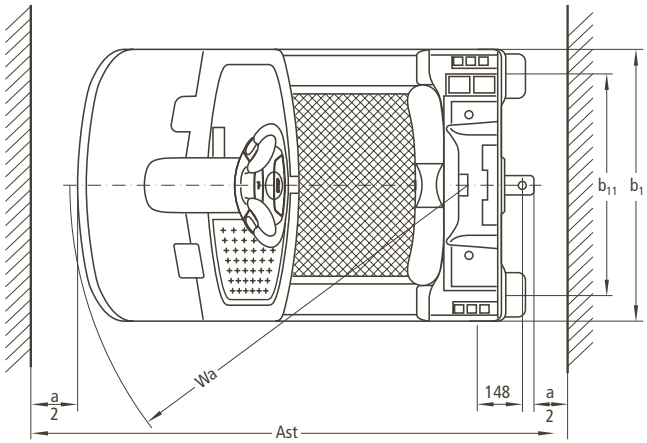


**Diagrama de potencia EZS 350**

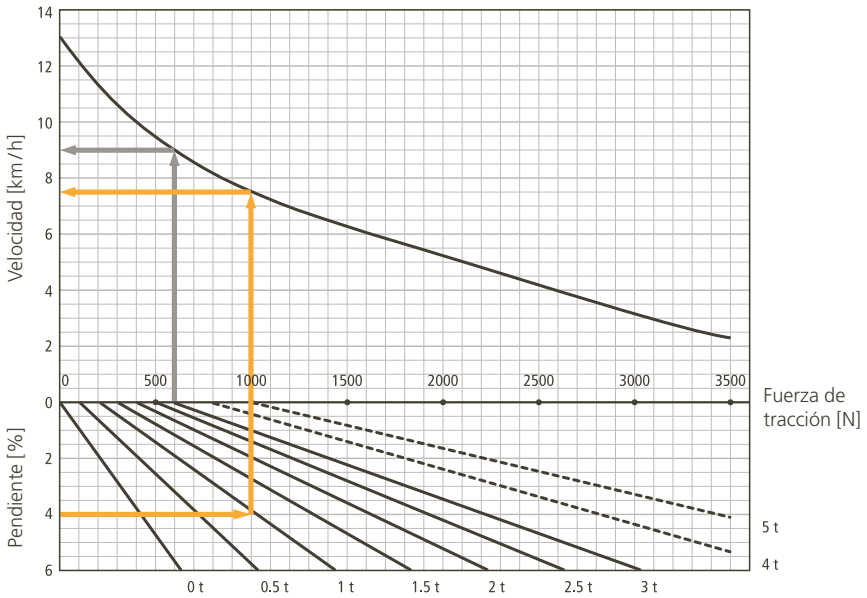


**Ejemplo de consulta:**

1. El EZS 350 se traslada con una carga de 3 t en un suelo plano. Para ello, precisa una fuerza de tracción de 600 N alcanzando una velocidad de 9 km/h.
2. El EZS 350 sube una pendiente del 4 % con una carga de 1 t. Para ello, precisa una fuerza de tracción de 1000 N alcanzando una velocidad de 7,5 km/h.

**Nota:**
Con el EZS 350 con una fuerza de tracción superior a 1000 N no es posible el servicio continuo.

**¡En pendientes de más de 4 % recomendamos el uso de remolques frenados!**

# Datos técnicos según VDI 2198

Edición: 07/2010

| | | | | | | |
|---|---|---|---|---|---|---|
| Características | 1.1 | Fabricante (abreviatura) | | Jungheinrich | Jungheinrich | 1.1 |
| | 1.2 | Nomenclatura del fabricante (modelo) | | **EZS 350** | **EZS 350 XL** | 1.2 |
| | 1.3 | Tracción | | eléctrico | eléctrico | 1.3 |
| | 1.4 | Manipulación | | plataforma | plataforma | 1.4 |
| | 1.5 | Capacidad de carga | Q (t) | 5,0 | 5,0 | 1.5 |
| | 1.7 | Capacidad nominal de arrastre | F (N) | 1000 | 1000 | 1.7 |
| | 1.9 | Distancia entre ejes | y (mm) | 980 | 1147 | 1.9 |
| Peso | 2.1 | Peso propio incl. batería (mirar punto 6.5) | kg | 976 | 1110 | 2.1 |
| | 2.3 | Peso de eje sin carga delante/detrás | kg | 520/456 | 590/520 | 2.3 |
| Ruedas, chasis | 3.1 | Bandajes | | Vulkollan®, superelásticas [7]) | Vulkollan®, superelásticas [7]) | 3.1 |
| | 3.2 | Dimensiones ruedas, delante | mm | ∅ 230 x 77 | ∅ 230 x 77 | 3.2 |
| | 3.3 | Dimensiones ruedas, atrás | mm | ∅ 250 x 80 | ∅ 250 x 80 | 3.3 |
| | 3.5 | Ruedas, cantidad delante/detrás (x = con tracción) | | 1x/2 | 1x/2 | 3.5 |
| | 3.7 | Ancho de vía, detrás | $b_{11}$ (mm) | 680 | 680 | 3.7 |
| Medidas básicas | 4.8 | Altura de asiento/plataforma | $h_7$ (mm) | –/132 | –/132 | 4.8 |
| | 4.9 | Altura de la barra timón en posición de marcha min/max | $h_{14}$ (mm) | 1399 [1]) | 1444 [1]) | 4.9 |
| | 4.12 | Altura de enganche | $h_{10}$ (mm) | 158 [5]) | 158 [5]) | 4.12 |
| | 4.19 | Longitud total | $l_1$ (mm) | 1350 [2]) | 1517 [2]) | 4.19 |
| | 4.21 | Ancho total | $b_1/b_2$ (mm) | 810/– | 810/– | 4.21 |
| | 4.32 | Margen con el suelo, centro distancia entre ejes | $m_2$ (mm) | 50 | 50 | 4.32 |
| | 4.35 | Radio de giro | Wa (mm) | 1220 | 1370 | 4.35 |
| Prestaciones | 5.1 | Velocidad de marcha con/sin carga | km/h | 7,0/12,5 [3]) | 7,0/12,5 [3]) | 5.1 |
| | 5.5 | Fuerza de tracción con/sin carga | N | 1000 [4]) | 1000 [4]) | 5.5 |
| | 5.6 | Fuerza de tracción máx. con/sin carga | N | 3200 [3]) | 3200 [3]) | 5.6 |
| | 5.7 | Capacidad de rampa con/sin carga | % | – [3]) | – [3]) | 5.7 |
| | 5.8 | Capacidad de rampa máx. con/sin carga | % | – [3]) | – [3]) | 5.8 |
| | 5.10 | Freno de sevicio | | electromagnético | electromagnético | 5.10 |
| Motor eléctrico | 6.1 | Motor de tracción, potencia $S_2$ 60 min | kW | 2,8 | 2,8 | 6.1 |
| | 6.3 | Batería según DIN 43531/35/36 A, B, C, no | | no | no | 6.3 |
| | 6.4 | Tensión de la batería, capacidad nominal $K_5$ | V/Ah | 24/465 | 24/620 | 6.4 |
| | 6.5 | Peso de la batería | kg | 370 | 470 | 6.5 |
| | 6.6 | Consumo energético según ciclo VDI | kWh/h | 0,97 [6]) | 0,97 [6]) | 6.6 |
| Otros datos | 8.1 | Tipo de mando | | AC SpeedControl | AC SpeedControl | 8.1 |
| | 8.4 | Nivel sonoro, al oído del conductor | dB(A) | 66 | 66 | 8.4 |

1) Altura JetPilot
2) Longitud total sin acoplamiento puesto que se puede equipar con varios acoplamientos
3) Véase diagrama
4) Fuerza de tracción nominal
5) Otras alturas de acoplamiento posibles
6) A 9 km/h
7) Rueda motriz: Vulkollan®; ruedas de carga: superelásticas

Esta hoja de datos según las directrices VDI 2198 especifica exclusivamente los datos técnicos de las máquinas estándar. Otros bandajes, mástiles o un equipamiento adicional, etc. pueden modificar estos valores. Nos reservamos el derecho a introducir modificaciones y mejoras técnicas.

# Aprovechar ventajas

**Tecnología innovadora de corriente trifásica**
Los motores de tecnología trifásica de Jungheinrich ofrecen un mayor rendimiento y más potencia a la vez que suponen una reducción de los costes de explotación. Aproveche las ventajas:
- Alto grado de rendimiento con un excelente balance energético.
- Aceleración potente.
- Inversión de marcha rápida sin el «segundo de espera» habitual.
- Sin escobillas de carbón – un motor de tracción sin mantenimiento.
- Motor de tracción con dos años de garantía.

**Marcha confortable y segura**
El mando por impulsos SpeedControl y el sistema de reducción automático de velocidad al tomar las curvas Curve Control permite una traslación segura y cómoda que se adapta a cualquier aplicación:
- La velocidad seleccionada con el controler se mantiene en cualquier situación de marcha, incluso en las subidas y bajadas.
- 3 programas de marcha individualmente configurables permiten una adaptación óptima a cualquier aplicación.
- Recuperación de energía gracias al frenado generador que actúa al reducir la velocidad de marcha.
- Seguridad al tomar las curvas: el conductor mantiene en todo momento el control del vehículo.

**Ergonomía optimizada**
- Plataforma de baja altura para subir y bajar de la misma con frecuencia sin esfuerzo.
- Los trayectos que el conductor ha de recorrer entre la plataforma y el acoplamiento o la carga son muy cortos.

Volante JetPilot

- Acoplamiento visible desde cualquier posición y fácilmente accesible.
- El desbloqueo remoto semiautomático (opcional) del acoplamiento permite enganchar y desenganchar los remolques de manera rápida y sencilla desde la plataforma del conductor.
- Dirección eléctrica con volante JetPilot.
- Diferentes acoplamientos para los distintos tipos de remolques.
- Ruedas de carga CSE para un gran confort de marcha.

**Construcción robusta para las aplicaciones más duras**
- Chasis de acero de alta calidad con un grosor de 8 mm.
- Faldón del chasis especialmente alto en la tapa frontal.

**Períodos operativos prolongados**
La tecnología de corriente trifásica ahorra energía y brinda, junto con las grandes capacidades de batería, períodos operativos largos:
- Versión estándar: 3 PzS 465 Ah.

**Información permanente**
Numerosos instrumentos de indicación y múltiples posibilidades de ajuste ofrecen en todo momento un máximo de información:
- «CanDis» (opcional) informa sobre el estado de carga de la batería, las horas de servicio (cuentahoras) y los códigos de fallo.
- Activación de la máquina mediante PIN y selección de 3 programas de marcha mediante teclado (opcional).
- Parámetros de marcha ajustables a través de CanDis y CanCode (opcional).

**Equipamiento adicional**
Un gran número de accesorios permite adaptar la máquina a las aplicaciones individuales:
- Facilitar el enganche y desenganche de remolques.
- Desbloqueo remoto semiautomático del acoplamiento.
- Protección antichoque adicional de acero y/o goma.
- Soporte para componentes de radiofrecuencia.

Diferentes acoplamientos disponibles (opcionales)

**Jungheinrich de España, S.A.U.**

Polígono Industrial El Barcelonés
C/ Hostal del Pi, 9
08630 Abrera (Barcelona)
Teléfono 937 738 200 · Fax 937 738 221
Línea de atención al cliente
Teléfono 902 120 895 · Fax 937 738 239

info@jungheinrich.es
www.jungheinrich.es

Jungheinrich
Producción, Venta y
Servicio Europa
ISO 9001/ ISO 14001

Las carretillas de Jungheinrich
cumplen las normativas
de seguridad europeas

1585.E.07.2010.r.s.

JUNGHEINRICH
Convence