Potente y económica gracias al motor de traslación de corriente trifásica sin mantenimiento

Elevación y descenso precisos desde la barra timón gracias al motor-bomba silencioso y regulado por revoluciones

Gran margen con el suelo debido a la elevación de los brazos porteadores

Grandes capacidades de carga residual gracias a la estructura especialmente robusta y bastidor de 4 puntos

Dirección eléctrica que permite una conducción sin esfuerzos (opcional)

EJC 212z/214z/216z

Carretilla apiladora eléctrica con barra timón y con elevación de brazos porteadores (1200, 1400 y 1600 kg)

La carretilla apiladora EJC 212z/214z/216z de Jungheinrich es idónea para el apilado y desapilado. Desarrollada para apilar cargas pesadas hasta una altura de 5350 mm (EJC 214z), con grandes capacidades de carga residuales y máxima autonomía. El potente motor hidráulico de regulación electrónica, garantiza una elevación suave y silenciosa, así como un descenso pulsando un botón. Tanto si se trata de depositar los palets con suavidad, subir/bajar carga rápidamente o aproximarse con precisión a un lugar concreto de la estantería, el usuario tiene todo siempre al alcance de la mano.

Su potente motor de traslación de 24 V con tecnología de corriente trifásica y su grado de rendimiento optimizado, permite altas velocidades y una excelente aceleración en cualquier situación. En todo momento, el conductor se encuentra gracias a la barra timón de seguridad a una distancia «segura» de la máquina.

El punto fuerte de este modelo es la elevación de los brazos porteadores, que permite superar sin esfuerzo desniveles del pavimento, rampas, pasarelas o puentes de carga, incluso con la carga máxima, gracias a su amplio margen con el suelo. Las funciones de elevación del mástil y de los brazos son independientes entresí, por tanto, es posible el transporte simultáneo de dos palets superpuestos (opcional).

El bastidor robusto de plancha de 8 mm, la estrucutura estable de 4 puntos de apoyo y el mástil de elevación a prueba de torsión permiten una gran capacidad de carga residual.

La dirección eléctrica (opcional) garantiza un mínimo esfuerzo, sobre todo cuando se conduce con la barra timón en vertical accionando la tecla de marcha lenta. Un cargador integrado (opcional) permite cargar la batería en cualquier enchufe de 230 V de forma cómoda y fiable. Gracias a la extracción lateral de batería de realización rápida, la máquina es apta para trabajar a turnos.

JUNGHEINRICH
Machines. Ideas. Solutions.

EJC 212z/214z/216z

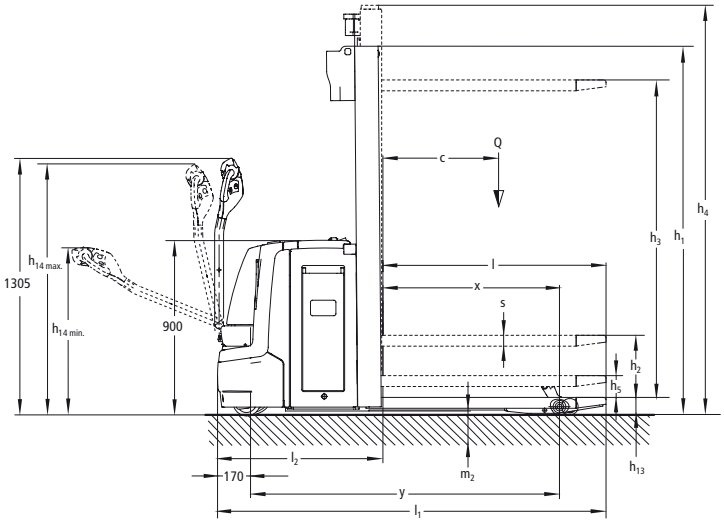

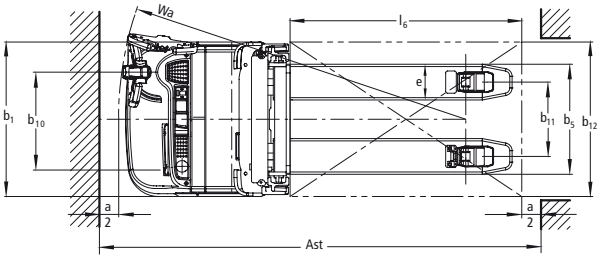

Tabla de mástiles de elevación (mm)												
Denominación	Altura de construcción mástil replegado h_1*	Elevación libre h_2	Elevación h_3	Altura de construcción mástil extendido h_4	Altura de construcción mástil replegado h_1*	Elevación libre h_2	Elevación h_3	Altura de construcción mástil extendido h_4	Altura de construcción mástil replegado h_1*	Elevación libre h_2	Elevación h_3	Altura de construcción mástil extendido h_4
	EJC 212z				**EJC 214z**				**EJC 216z**			
Mástil telescópico ZT	1750	100	2500	2975	1750	100	2500	2975	1750	100	2400	2925
	1850	100	2700	3175	1850	100	2700	3175	1850	100	2600	3125
	1950	100	2900	3375	1950	100	2900	3375	1950	100	2800	3325
	2100	100	3200	3675	2100	100	3200	3675	2100	100	3100	3625
	2300	100	3600	4075	2300	100	3600	4075	2300	100	3500	4025
	–	–	–	–	–	–	–	–	2450	100	3800	4325
	–	–	–	–	2550	100	4100	4575	2550	100	4000	4525
	–	–	–	–	2650	100	4300	4775	2650	100	4200	4725
Mástil telescópico ZZ	1700	1225	2500	2975	1700	1225	2500	2975	1700	1175	2400	2925
	1900	1425	2900	3375	1900	1425	2900	3375	1900	1375	2800	3325
	2050	1575	3200	3675	2050	1575	3200	3675	2050	1525	3100	3625
	2250	1775	3600	4075	2250	1775	3600	4075	2250	1725	3500	4025
	–	–	–	–	2500	2025	4100	4575	2500	1975	4000	4525
	–	–	–	–	2600	2125	4300	4775	2600	2075	4200	4725
Mástil telescópico DZ	1900	1411	4300	4789	1830	1341	4090	4579	1830	1298	3990	4522
	2050	1543	4700	4789	1900	1411	4300	4789	1900	1368	4200	4732
	–	–	–	–	2030	1541	4690	5179	2030	1498	4590	5122
	–	–	–	–	2250	1761	5350	5839	2250	1718	5250	5782

* Altura de construcción mástil replegado con 100 mm de elevación libre

Datos técnicos según VDI 2198

Edición: 05/2011

Características	1.1	Fabricante (abreviatura)		Jungheinrich	Jungheinrich	Jungheinrich	1.1
	1.2	Nomenclatura del fabricante (modelo)		**EJC 212z**	**EJC 214z**	**EJC 216z**	1.2
	1.3	Tracción		eléctrico	eléctrico	eléctrico	1.3
	1.4	Manipulación		a pie	a pie	a pie	1.4
	1.5	Capacidad de carga	Q (t)	1,2	1,4	1,6	1.5
	1.6	Distancia al centro de gravedad de la carga	c (mm)	600	600	600	1.6
	1.8	Distancia a la carga	x (mm)	910 1) 2)	910 1) 2)	910 1) 2)	1.8
	1.9	Distancia entre ejes	y (mm)	1571 2)	1592 2)	1592 2)	1.9
Peso	2.1	Peso propio incl. batería (ver punto 6.5)	kg	1180	1240	1260	2.1
	2.2	Peso de eje con carga delante/detrás	kg	1105/1275	1180/1460	1250/1610	2.2
	2.3	Peso de eje sin carga delante/detrás	kg	840/340	880/360	900/360	2.3
Ruedas, chasis	3.1	Bandajes		PU	PU	PU	3.1
	3.2	Dimensiones ruedas, delante	mm	∅230x70	∅230x70	∅230x70	3.2
	3.3	Dimensiones ruedas, atrás	mm	∅85x95/75	∅85x95/75	∅85x95/75	3.3
	3.4	Ruedas adicionales (medidas)	mm	∅140x54	∅140x54	∅140x54	3.4
	3.5	Ruedas, cantidad delante/detrás (x = con tracción)		1x + 1/2 o 4	1x + 1/2 o 4	1x + 1/2 o 4	3.5
	3.6	Ancho de vía, delante	b_{10} (mm)	507	507	507	3.6
	3.7	Ancho de vía, detrás	b_{11} (mm)	385	385	385	3.7
Medidas básicas	4.2	Altura de mástil replegado	h_1 (mm)	1950	1950	1950	4.2
	4.3	Elevación libre	h_2 (mm)	100	100	100	4.3
	4.4	Elevación (mástil estándar)	h_3 (mm)	2900	2900	2800	4.4
	4.5	Altura de mástil extendido	h_4 (mm)	3375	3375	3325	4.5
	4.6	Elevación inicial	h_5 (mm)	122	122	122	4.6
	4.9	Altura de la barra timón en posición de marcha min/max	h_{14} (mm)	850/1295	850/1295	850/1295	4.9
	4.15	Altura bajada	h_{13} (mm)	90	90	90	4.15
	4.19	Longitud total	l_1 (mm)	1981 1)	2002 1)	2002 1)	4.19
	4.20	Longitud hasta dorsal de horquillas	l_2 (mm)	831 1)	852 1)	852 1)	4.20
	4.21	Ancho total	b_1/b_2 (mm)	800/–	800/–	800/–	4.21
	4.22	Medidas de las horquillas	s/e/l (mm)	56/185/1150	56/185/1150	56/185/1150	4.22
	4.25	Ancho exterior sobre horquillas	b_5 (mm)	570	570	570	4.25
	4.32	Margen con el suelo, centro distancia entre ejes	m_2 (mm)	20	20	20	4.32
	4.33	Ancho de pasillo con palet 1000 x 1200 transversal	Ast (mm)	2217 3)	2238 3)	2238 3)	4.33
	4.34	Ancho de pasillo con palet 800 x 1200 longitudinal	Ast (mm)	2267 4)	2288 4)	2288 4)	4.34
	4.35	Radio de giro	Wa (mm)	1777 5) 2)	1798 5) 2)	1798 5) 2)	4.35
Prestaciones	5.1	Velocidad de marcha con/sin carga	km/h	6,0/6,0	6,0/6,0	6,0/6,0	5.1
	5.2	Velocidad de elevación con/sin carga	m/s	0,13/0,22	0,16/0,25	0,15/0,25	5.2
	5.3	Velocidad de descenso con/sin carga	m/s	0,43/0,37	0,37/0,34	0,37/0,34	5.3
	5.8	Capacidad de rampa máx. con/sin carga	%	8/16	8/16	7/16	5.8
	5.10	Freno de servicio		eléctrica	eléctrica	eléctrica	5.10
Motor eléctrico	6.1	Motor de tracción, potencia S_2 60 min.	kW	1,6	1,6	1,6	6.1
	6.2	Motor de elevación, potencia S_3 15 %	kW	2,2 6)	3,0 7)	3,0 7)	6.2
	6.3	Batería según DIN 43531/35/36 A, B, C, no		no	no	no	6.3
	6.4	Tensión de la batería, capacidad nominal K_5	V/Ah	24/375	24/375	24/375	6.4
	6.5	Peso de la batería	kg	305	305	305	6.5
	6.6	Consumo energético según ciclo VDI	kWh/h	1,02	1,25	1,31	6.6
Otros datos	8.1	Tipo de mando		AC SpeedControl	AC SpeedControl	AC SpeedControl	8.1
	8.4	Nivel sonoro al oído del conductor según EN 12053	dB(A)	60	63	63	8.4

1) DZ: x –42 mm; l_1 +42 mm; l_2 +42 mm
2) parte de carga bajada: +54 mm
3) diagonal según VDI: +368 mm
4) diagonal según VDI: +204 mm
5) barra timón en vertical (marcha lenta)
6) vale con S_3 6 %
7) vale con S_3 11 %

Esta hoja de datos según las directrices VDI 2198 especifica exclusivamente los datos técnicos de las máquinas estándar. Otros bandajes, mástiles o un equipamiento adicional, etc. pueden modificar estos valores. Nos reservamos el derecho a introducir modificaciones y mejoras técnicas.

Aprovechar ventajas

Control «inteligente» y tecnología de accionamiento avanzada
Los motores de tecnología trifásica de Jungheinrich le ofrecen más que un alto rendimiento con una reducción de los gastos de explotación. Aproveche las ventajas:
- Alto grado de rendimiento y una excelente economía energética.
- Potente aceleración.
- Inversión de dirección de marcha rápida sin el usual «segundo de espera».
- Jungheinrich SpeedControl – sin retroceso en las pendientes.
- Sin escobillas de carbón – motor de marcha sin mantenimiento.

Versatilidad gracias a la elevación de los brazos porteadores
A través de un segundo mecanismo de elevación (la elevación de los brazos porteadores), los brazos porteadores se pueden elevar con independencia de las horquillas. De este modo, la EJC 212z/214z/216z salva sin esfuerzo desniveles del pavimento, rampas o puentes de carga. Las funciones de elevación de los brazos porteadores y del mástil funcionan de forma autónoma. Ventaja: transporte simultáneo de dos palets superpuestos (opcional).

Transitar sobre puentes de carga con la EJC 212z/214z/216z

Apilado y desapilado cómodo y seguro
Todas las funciones de elevación y descenso se pueden accionar con gran precisión desde el cabezal multifuncional. Por lo tanto, el operario puede concentrarse totalmente en su auténtica misión: apilar y desapilar cargas. Además, cabe mencionar las siguientes características de seguridad:
- Elevación exacta y suave de la carga mediante motor hidráulico de regulación por revoluciones y de bajo nivel sonoro.
- Descenso suave de la carga gracias a la hidráulica proporcional.
- Reducción automática de la velocidad a partir de una altura de elevación de paorx. 1,8 m.
- Contornos de la máquina redondeados y cerrados.
- Concepto de cuatro ruedas para un máximo en estabilidad.

Grandes prestaciones en cualquier situación
La EJC 212z/214z/216z se ha desarrollado para aplicaciones intensas. Su potente motor de elevación de 2,2/3 kW y su motor de tracción dinámico de 1,6-kW en tecnología trifásica garantizan un máximo en rendimiento. Otras ventajas:
- Espesor del bastidor de 8 mm.
- Horquillas de caja laminadas de ejecución robusta.
- Mástil especialmente resistente a la torsión y alta capacidad de carga residual.

Construcción de fácil acceso para el servicio
- La velocidad lenta con horquillas bajadas reduce el desgaste en las horquillas (opción).
- Aperturas para el servicio en el faldón frontal.
- Rueda de apoyo con ingenioso mecanismo de bayoneta que permite un cambio de la rueda de apoyo sin levantar la máquina.

Instrumentos de indicación CanDis y CanCode

Información permanente
Múltiples instrumentos de control y regulación ofrecen una supervisión continuada:
- Controlador de descarga (3 diodos de color) con desconexión de la elevación.
- Indicador «CanDis» (opción) con indicación adicional de horas de servicio y avisos de sucesos.
- Activación de la máquina mediante PIN y selección de 3 programas de marcha a través de «CanCode» (opcional).
- Parametrización de la traslación a través del CanDis y el CanCode (opción).

Periodos operativos largos
Capacidades grandes de batería para unos periodos operativos prolongados:
- Habitáculo de batería MX: 2 PzS 250 Ah.
- Habitáculo de batería LX: 3 PzS 375 Ah.
- Cargador integrado (24 V/30 A) para baterías líquidas y sin mantenimiento que permite una carga fácil en cualquier enchufe (opción).
- La extracción lateral de batería de serie crea las mejores premisas para un trabajo intensivo con varios turnos.

Equipamiento adicional
- Versión para cámaras frigoríficas.
- Rodillos de carga tandem.
- Rejilla de protección para la carga.
- Descenso suave de la carga al suelo.

Jungheinrich de España, S.A.U.

Polígono Industrial El Barcelonés
C/ Hostal del Pi, 9
08630 Abrera (Barcelona)
Teléfono 937 738 200 · Fax 937 738 221
Línea de atención al cliente
Teléfono 902 120 895 · Fax 937 738 239

info@jungheinrich.es
www.jungheinrich.es

Jungheinrich
Producción, Venta y
Servicio Europa
ISO 9001/ ISO 14001

Las carretillas de Jungheinrich
cumplen las normativas
de seguridad europeas

2254.E.05.2011.r.s.

JUNGHEINRICH