Potente y de bajo consumo debido al motor de tracción trifásico sin mantenimiento

Suave elevación y descenso gracias al motor hidráulico de regulación electrónica

Posible toma de palets cerrados o en posición transversal

Alta maniobrabilidad con tecla de marcha lenta y barra timón en posición vertical

Dirección eléctrica para una condución sin esfuerzos (opcional)

EJC B14/B16

Carretilla apiladora eléctrica con barra timón de vía ancha (1400/1600 kg)

La EJC B14/B16 se ha diseñado especialmente para el manejo flexible de mercancías especiales. Gracias a sus brazos porteadores y a las horquillas forjadas que descienden hasta el suelo, esta carretilla puede tomar la unidad de carga entre los brazos. De este modo, también se pueden tomar en posición transversal, por ejemplo, palets cerrados como si de una carretilla con horquillas libres se tratase.

El potente motor de elevación de regulación electrónica garantiza una elevación y un desceno suave y de bajo nivel sonoro, pulsando una tecla y hasta una altura de 5350 mm (EJC B14). Un descenso sin golpes, una elevación rápida o una aproximación con precisión, el conductor tiene todo bajo control.

Los brazos porteadores, se suministran en diferentes variantes y se adaptan a diferentes tamaños de cargas y palets. Los 4 puntos de apoyo y los brazos porteadores de acero macizo proporcionan una alta estabilidad y grandes capacidades de carga residual. La larga barra timón articulada ofrece una gran distancia de seguridad entre el operario y el vehículo. Si esta distancia se reduce, basta con pulsar la tecla de marcha lenta para que la EJC B también pueda maniobrar con la barra timón en vertical.

La dirección eléctrica (opcional) permite una conducción sin esfuerzo alguno para el conductor, sobre todo al conducir con la barra timón en vertical mediante la tecla de marcha lenta. El cargador integrado (opcional) permite una carga de la batería cómoda y fiable en cualquier enchufe de 230V.

JUNGHEINRICH

Machines. Ideas. Solutions.

EJC B14/B16

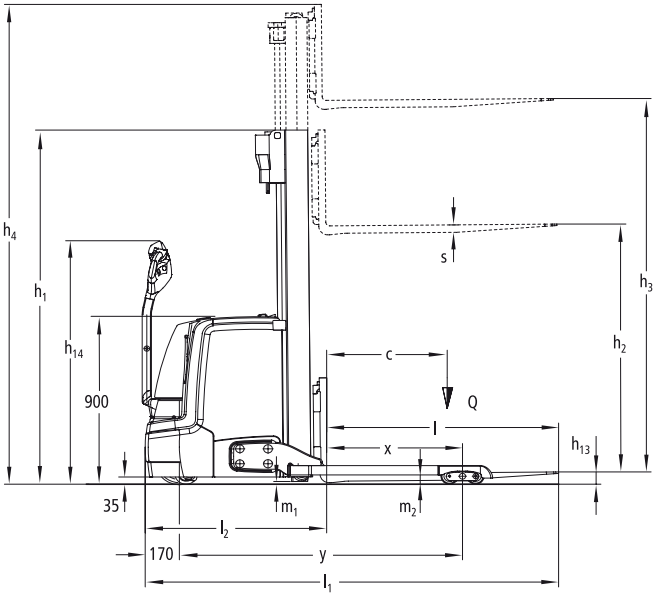

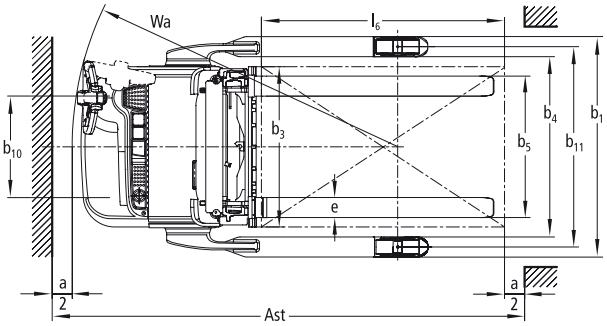

Mástiles de elevación simples (mm)								
Denominación	Altura de construcción mástil replegado h_1*	Elevación libre h_2	Elevación h_3	Altura de construcción mástil extendido h_4	Altura de construcción mástil replegado h_1*	Elevación libre h_2	Elevación h_3	Altura de construcción mástil extendido h_4
	EJC B14				**EJC B16**			
Mástil telescópico ZT	1750	100	2500	3070	1750	100	2400	2970
	1850	100	2700	3270	1850	100	2600	3170
	1950	100	2900	3470	1950	100	2800	3370
	2100	100	3200	3770	2100	100	3100	3670
	2300	100	3600	4170	2300	100	3500	4070
	–	–	–	–	2450	100	3800	4370
	2550	100	4100	4670	2550	100	4000	4570
	2650	100	4300	4870	2650	100	4200	4770
Mástil telescópico ZZ	1700	1130	2500	3070	1700	1130	2400	2970
	1900	1330	2900	3470	1900	1330	2800	3370
	2050	1480	3200	3770	2050	1480	3100	3670
	2250	1680	3600	4170	2250	1680	3500	4070
	2500	1930	4100	4670	2500	1930	4000	4570
	2600	2030	4300	4870	2600	2030	4200	4770
Mástil telescópico DZ	1830	1260	4090	4660	1830	1260	3990	4560
	1900	1330	4300	4870	1900	1330	4200	4770
	2030	1460	4690	5260	2030	1460	4590	5160
	2250	1680	5350	5920	2250	1680	5250	5820

* Mástiles ZT con elevación libre de 100 mm

Datos técnicos según VDI 2198

Edición: 05/2011

Características	1.1	Fabricante (abreviatura)		Jungheinrich	Jungheinrich	1.1
	1.2	Nomenclatura del fabricante (modelo)		**EJC B14**	**EJC B16**	1.2
	1.3	Tracción		eléctrico	eléctrico	1.3
	1.4	Manipulación		a pie	a pie	1.4
	1.5	Capacidad de carga	Q (t)	1,4	1,6	1.5
	1.6	Distancia al centro de gravedad de la carga	c (mm)	600	600	1.6
	1.8	Distancia a la carga	x (mm)	668 1)	668 1)	1.8
	1.9	Distancia entre ejes	y (mm)	1409	1409	1.9
Peso	2.1	Peso propio incl. batería (ver punto 6.5)	kg	1146	1146	2.1
	2.2	Peso de eje con carga delante/detrás	kg	822/1724	828/1918	2.2
	2.3	Peso de eje sin carga delante/detrás	kg	753/393	753/393	2.3
Ruedas, chasis	3.1	Bandajes		PU	PU	3.1
	3.2	Dimensiones ruedas, delante	mm	∅230x70	∅230x70	3.2
	3.3	Dimensiones ruedas, atrás	mm	∅85x75	∅85x75	3.3
	3.4	Ruedas adicionales (medidas)	mm	∅140x57	∅140x57	3.4
	3.5	Ruedas, cantidad delante/detrás (x = con tracción)		1x + 1/4	1x + 1/4	3.5
	3.6	Ancho de vía, delante	b_{10} (mm)	507	507	3.6
	3.7	Ancho de vía, detrás	b_{11} (mm)	1000/1170/1370	1000/1170/1370	3.7
Medidas básicas	4.2	Altura de mástil replegado	h_1 (mm)	1950	1950	4.2
	4.3	Elevación libre	h_2 (mm)	100	100	4.3
	4.4	Elevación (mástil estándar)	h_3 (mm)	2900	2800	4.4
	4.5	Altura de mástil extendido	h_4 (mm)	3472	3372	4.5
	4.9	Altura de la barra timón en posición de marcha min/max	h_{14} (mm)	850/1305	850/1305	4.9
	4.15	Altura bajada	h_{13} (mm)	70	70	4.15
	4.19	Longitud total	l_1 (mm)	2060 1)	2060 1)	4.19
	4.20	Longitud hasta dorsal de horquillas	l_2 (mm)	910 1)	910 1)	4.20
	4.21	Ancho total	b_1/b_2 (mm)	1100/1470	1100/1470	4.21
	4.22	Medidas de las horquillas	s/e/l (mm)	40/100/1150	40/100/1150	4.22
	4.23	Carro portahorquillas ISO 2328, clase/tipo A, B		2A	2A	4.23
	4.24	Ancho carro portahorquillas	b_3 (mm)	800	800	4.24
	4.31	Margen con el suelo con carga, bajo mástil	m_1 (mm)	40	40	4.31
	4.32	Margen con el suelo, centro distancia entre ejes	m_2 (mm)	50	50	4.32
	4.33	Ancho de pasillo con palet 1000 x 1200 transversal	Ast (mm)	2302 2)	2302 2)	4.33
	4.34	Ancho de pasillo con palet 800 x 1200 longitudinal	Ast (mm)	2352 3)	2352 3)	4.34
	4.35	Radio de giro	Wa (mm)	1620	1620	4.35
Prestaciones	5.1	Velocidad de marcha con/sin carga	km/h	6/6	6/6	5.1
	5.2	Velocidad de elevación con/sin carga	m/s	0,16/0,25	0,15/0,25	5.2
	5.3	Velocidad de descenso con/sin carga	m/s	0,37/0,34	0,37/0,34	5.3
	5.8	Capacidad de rampa máx. con/sin carga	%	8/16	7/16	5.8
	5.10	Freno de servicio		eléctrico	eléctrico	5.10
Motor eléctrico	6.1	Motor de tracción, potencia S_2 60 min.	kW	1,6	1,6	6.1
	6.2	Motor de elevación, potencia S_3 10 %	kW	3	3	6.2
	6.3	Batería según DIN 43531/35/36 A, B, C, no		no	no	6.3
	6.4	Tensión de la batería, capacidad nominal K_5	V/Ah	24/375	24/375	6.4
	6.5	Peso de la batería	kg	288	288	6.5
	6.6	Consumo energético según ciclo VDI	kWh/h	1,25	1,31	6.6
Otros datos	8.1	Tipo de mando		AC SpeedControl	AC SpeedControl	8.1
	8.4	Nivel sonoro al oído del conductor según EN 12053	dB(A)	63	63	8.4

1) DZ: x – 3 mm; l_1 +3 mm; l_2 +3 mm
2) diagonal según VDI: por ancho de vía +203 mm/+203 mm/+259 mm
3) diagonal según VDI: por ancho de vía +133 mm/+133 mm/+209 mm

Esta hoja de datos según las directrices VDI 2198 especifica exclusivamente los datos técnicos de las máquinas estándar. Otros bandajes, mástiles o un equipamiento adicional, etc. pueden modificar estos valores. Nos reservamos el derecho a introducir modificaciones y mejoras técnicas.

Aprovechar ventajas

Mando «inteligente» y tecnología de tracción innovadora
Los motores Jungheinrich con tecnología trifásica ofrecen un mayor rendimiento y a la vez una reducción de los gastos de explotación. Aproveche las ventajas:
- Alto grado de rendimiento con una gestión energética excelente.
- Potente aceleración.
- Inversión de marcha sin el segundo habitual de espera.
- SpeedControl – sin retroceso en las pendientes.
- Sin escobillas de carbón – motor de traslación sin mantenimiento.

La EJC B14 apilando

Trabajo flexible y seguro
La EJC B dispone de un carro portahorquillas ISO para múltiples posibilidades de aplicación o de adaptación a diferentes cargas: desde horquillas forjadas con diferentes longitudes y dimensiones hasta el montaje de implementos, por ejemplo, con función hidráulica (opcional). Ventajas adicionales:
- Gran estabilidad de marcha gracias a los brazos porteadores fuera del contorno disponibles en tres anchos: 1100, 1270 y 1470 mm.
- Durante el desplazamiento en el sentido del accionamiento, el conductor se encuentra siempre dentro del contorno del vehículo.

Apilado seguro y cómodo
Todas las funciones de elevación y descenso se controlan cómodamente y sin necesidad de desplazar la mano desde el cabezal multifuncional de la barra timón. De este modo, el operario se puede concentrar por completo en el apilado y desapilado. A ello se añaden otras características gracias a las cuales el apilado y desapilado resultan especialmente seguros y económicos:
- Elevación exacta y suave mediante la regulación electrónica del motor hidráulico de bajo nivel sonoro.
- Elevación y descenso precisos gracias a la hidráulica proporcional.
- Reducción automática de la velocidad a partir de una altura de elevación de aprox. 1,8 m.
- Larga barra timón de seguridad para mantener suficiente distancia de seguridad entre el operario y el vehículo, sin esfuerzo alguno.
- Contornos de la máquina redondeados y cerrados.
- Cuatro ruedas = cuatro puntos de apoyo para una máxima estabilidad.
- Dirección eléctrica para una conducción sin esfuerzos en cualquier situación (opcional).

Brazo porteador con rodillo tandem basculante patentado

Construcción que facilita el mantenimiento
- Capó de fácil apertura con solo dos tuercas.
- Aperturas para el mantenimiento en el faldón frontal.
- Rodillos de carga tandem basculantes que permiten un cambio fácil y rápido de los rodillos.
- Rodillos de carga protegidos por arriba y por la parte frontal.

Numerosas bandejas portaobjetos de disposición clara
- Receptáculo para bolígrafos y sujetapapeles.
- Compartimento para documentos en el capó delantero.

Cargador integrado (24 V/30 A) para una carga cómoda de la batería en cualquier toma de corriente

Periodos operativos largos
Concepto de bastidor que permite la instalación de baterías grandes para periodos operativos largos.
- Habitáculo L: 3 PzS 270/375 Ah.
- Cargador integrado (24 V/30 A para baterías líquidas y sin mantenimiento) para una carga cómoda de la batería en cualquier toma de corriente (opcional).
- El cambio de la batería se realiza por arriba.

Equipamiento adicional
- Versión para cámaras frigoríficas.
- Protector de carga en diferentes alturas de construcción.
- Descenso preservador de la carga.

Jungheinrich de España, S.A.U.

Polígono Industrial El Barcelonés
C/ Hostal del Pi, 9
08630 Abrera (Barcelona)
Teléfono 937 738 200 · Fax 937 738 221
Línea de atención al cliente
Teléfono 902 120 895 · Fax 937 738 239

info@jungheinrich.es
www.jungheinrich.es

Jungheinrich
Producción, Venta y
Servicio Europa
ISO 9001/ ISO 14001

Las carretillas de Jungheinrich
cumplen las normativas
de seguridad europeas

2354.E.05.2011.r.s.

JUNGHEINRICH