Preparación de pedidos ergonómica gracias a la parte de carga elevable

Distancias optimizadas entre carga y conductor

Fácil manipulación con volante Jet-Piloto

Aprovechamiento energético óptimo con el motor de tracción de corriente trifásica sin mantenimiento

Reducción de velocidad al tomar las curvas con Curve Control (opcional)

Picking en el segundo nivel de estanterías gracias a la plataforma del conductor elevable (opcional)

ECE 310

Carretilla recogepedidos horizontal con parte de carga elevable (1000 kg)

La carretilla recogepedidos horizontal ECE 310 de Jungheinrich está especialmente indicada para aquellas aplicaciones en las que importa optimizar los tiempos y costes, por un lado, y por otro, depositar la mercancía de forma ergonómica en los palets.

El motor de tracción de 24 V en tecnología de corriente trifásica ofrece un alto rendimiento. Sus ventajas: una fuerte aceleración y una alta velocidad final. Al mismo tiempo proporciona un importante ahorro energético, periodos operativos más largos y gastos de mantenimiento minimizados (gracias a la supresión de las escobillas de carbón). El grado de rendimiento optimizado, el perfecto acoplamiento entre motor de tracción y mando de tracción así como el frenado generador lo hacen posible.

La gran proximidad del conductor con respecto a la carga así como la plataforma del conductor fija son requisitos indispensables para llevar a cabo la preparación de pedidos de forma rápida, segura y eficaz. La parte de carga con una capacidad de carga de 1000 kg puede elevarse hasta una altura de 700 mm de manera que el conductor pueda depositar los artículos cómodamente a una altura óptima. La plataforma de conductor elevable (opcional) ofrece la posibilidad de preparar los pedidos también en el segundo nivel de las estanterías con suma comodidad.

Según la aplicación, la ECE puede equiparse con dos sistemas de dirección eléctrica distintos: la dirección eléctrica con volante (Jet-Piloto) o la dirección eléctrica con barra timón (opcional).

Las ventajas del volante Jet-Piloto: confort de marcha excepcional gracias al manejo intuitivo como en un automóvil y al apoyo seguro al tomar las curvas sin que fuera necesario torcer el cuerpo (evitando así que se cargue la región cervical y la columna vertebral). Manipulación con una sola mano y reajuste automático de la marcha recta cada vez que se suelta el controler.

JUNGHEINRICH

ECE 310

ECE 310

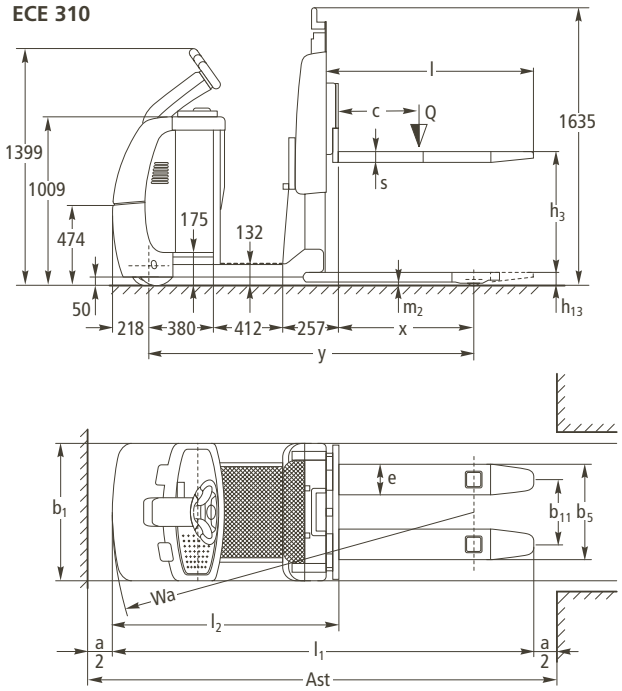

ECE 310 con plataforma de conductor elevable

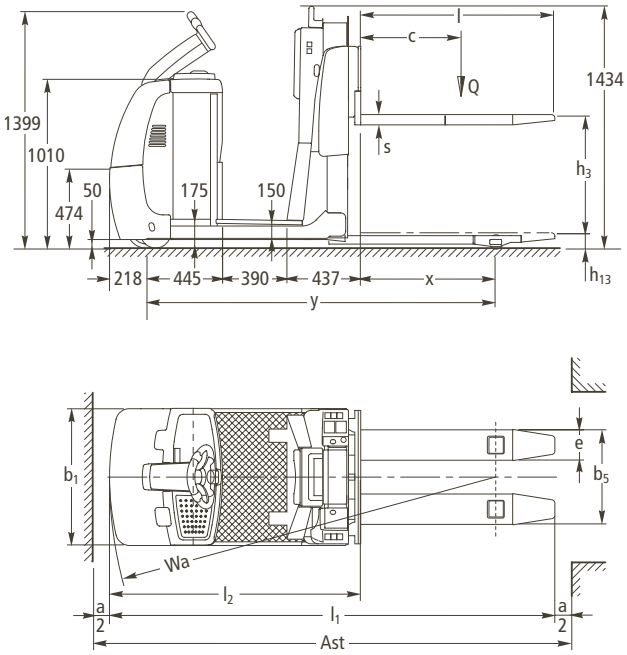

Datos técnicos según VDI 2198

Fecha: 02/2008

Características	1.1	Fabricante (abreviatura)		Jungheinrich	Jungheinrich	1.1
	1.2	Nomenclatura del fabricante (modelo)		**ECE 310**	**ECE 310**	1.2
					con plataforma elevable	
	1.3	Tracción		eléctrico	eléctrico	1.3
	1.4	Manipulación		recogepedidos	recogepedidos	1.4
	1.5	Capacidad de carga	Q (t)	1,0	1,0	1.5
	1.6	Distancia al centro de gravedad de la carga	c (mm)	600	600	1.6
	1.8	Distancia a la carga	x (mm)	800	800	1.8
	1.9	Distancia entre ejes	y (mm)	1920	2070	1.9
Pesos	2.1	Peso propio incl. batería (ver punto 6.5)	kg	1244	1346	2.1
	2.2	Peso de eje con carga delante/detrás	kg	1296/956	1324/1020	2.2
	2.3	Peso de eje sin carga delante/detrás	kg	372/872	420/926	2.3
Ruedas, chasis	3.1	Bandajes		Vulkollan®	Vulkollan®	3.1
	3.2	Dimensiones ruedas, delante		230 x 78	230 x 78	3.2
	3.3	Dimensiones ruedas, atrás		85 x 95	85 x 95	3.3
	3.4	Ruedas adicionales (medidas)		180 x 65	180 x 65	3.4
	3.5	Ruedas, cantidad delante/detrás (x = con tracción)		2-1x/2	2-1x/2	3.5
	3.6	Ancho de vía, delante	b_{10} (mm)	500	500	3.6
	3.7	Ancho de vía, detrás	b_{11} (mm)	380	380	3.7
Medidas básicas						
	4.4	Elevación	h_3 (mm)	700	700	4.4
	4.9	Altura de la barra timón en posición de marcha min/max	h_{14} (mm)	1399	1399	4.9
	4.15	Altura bajada	h_{13} (mm)	90	90	4.15
	4.19	Longitud total	l_1 (mm)	2491	2641	4.19
	4.20	Longitud hasta dorsal de horquillas	l_2 (mm)	1341	1491	4.20
	4.21	Ancho total	b_1/b_2 (mm)	810/–	810/–	4.21
	4.22	Medidas de las horquillas	s/e/l (mm)	60/180/1150	60/180/1150	4.22
	4.25	Ancho exterior sobre horquillas	b_5 (mm)	560	560	4.25
	4.32	Margen con el suelo, centro distancia entre ejes	m_2 (mm)	25	25	4.32
	4.33	Ancho de pasillo con palet 1000 x 1200 transversal	Ast (mm)	2985 [1])	3140 [1])	4.33
	4.34	Ancho de pasillo con palet 800 x 1200 longitudinal	Ast (mm)	2911 [1])	3066 [1])	4.34
	4.35	Radio de giro	Wa (mm)	2145	2300	4.35
Prestaciones	5.1	Velocidad de marcha con/sin carga	km/h	9,5/12,5	9,5/12,5	5.1
	5.2	Velocidad de elevación con/sin carga	m/s	0,08/0,11	0,08/0,11	5.2
	5.3	Velocidad de descenso con/sin carga	m/s	0,12/0,05	0,12/0,05	5.3
	5.8	Capacidad de rampa máx. con/sin carga	%	6/15	6/15	5.8
	5.10	Freno de servicio		electromagnético	electromagnético	5.10
Motor eléctrico	6.1	Motor de tracción, potencia S_2 60 min	kW	2,8	2,8	6.1
	6.2	Motor de elevación, potencia S_3 15%	kW	1,5	1,5	6.2
	6.3	Batería según DIN 43531/35/36 A, B, C, no		no	no	6.3
	6.4	Tensión de la batería, capacidad nominal K_5	V/Ah	24/465	24/465	6.4
	6.5	Peso de la batería	kg	370	370	6.5
Otros datos	8.1	Tipo de mando		AC SpeedControl	AC SpeedControl	8.1
	8.4	Nivel sonoro al oído del conductor según DIN EN 12053	dB(A)	67	67	8.4

1) Giro delante del estante ocupado

Esta hoja técnica según la directriz VDI 2198 contiene exclusivamente los datos técnicos de las máquinas estándar. Es posible que estos valores cambien con otros bandajes, mástiles o un equipamiento adicional, etc. Nos reservamos el derecho a introducir modificaciones y mejoras técnicas.

Aprovechar ventajas

Tecnología innovadora de corriente trifásica
Los motores de tecnología trifásica de Jungheinrich ofrecen un mayor rendimiento y más potencia reduciendo al mismo tiempo los costes de explotación. Aproveche las ventajas:
- Alto grado de rendimiento con un excelente balance energético.
- Aceleración potente.
- Inversión de marcha rápida sin el «segundo de espera» habitual.
- Sin escobillas de carbón – un motor de tracción sin mantenimiento.
- Motor de tracción con dos años de garantía.

ECE con la plataforma de conductor elevable

Marcha confortable
El mando por impulsos SpeedControl de Jungheinrich permite una traslación segura y cómoda que se adapta a cualquier aplicación:
- La velocidad seleccionada con el controler se mantiene en cualquier situación de marcha, incluso en bajadas/subidas.
- 3 programas de marcha individualmente configurables permiten una adaptación óptima a cualquier aplicación.
- Frenado generador con recuperación de energía al reducir la velocidad de marcha.

Construcción robusta para aplicaciones intensas
- Chasis robusto formado por elementos de acero de alta calidad con un grosor de 8 mm.
- Faldón del chasis especialmente alto en la tapa frontal.

Picking confortable y seguro
La plataforma del conductor elevable hidráulicamente (opcional) ofrece las mejores condiciones para frecuentes operaciones de picking en y desde el segundo nivel de estanterías.
- Elevación rápida y segura de la plataforma del conductor hasta la altura de la tapa de la batería.
- Manejo cómodo de la plataforma con pulsador de pie lo cual permite mantener las manos libres para el picking.
- Gran rendimiento de picking gracias a la gran proximidad del conductor con respecto a la carga.

Información permanente
Numerosos instrumentos de control y múltiples posibilidades de ajuste permiten un control a primera vista:
- «CanDis» (opcional) informa sobre el estado de carga de la batería, las horas de servicio (cuentahoras) y los códigos de fallos.
- Activación de la máquina mediante PIN y selección de 3 programas de marcha mediante teclado (opcional).
- Parámetros de marcha ajustables a través de CanDis y CanCode (opcional).

Volante Jet-Piloto

Dirección personalizada
Diferentes sistemas de dirección seleccionables para aplicaciones a su medida:
- Dirección eléctrica con el volante Jet-Piloto. En la variante con plataforma de conductor elevable, el Jet-Piloto asciende junto con la plataforma (ambos opcionales).
- Dirección eléctrica con barra timón (opcional).

Adecuado para todos los sistemas de dirección: Curve Control de Jungheinrich (opcional). La reducción de velocidad automática al tomar las curvas en función del ángulo de dirección.

Equipamiento adicional
Un gran número de accesorios permite adaptar la máquina a las aplicaciones individuales:
- Pulsadores de marcha lenta a ambos lados del respaldo para el servicio de conductor acompañante.
- Distintas versiones de respaldo.
- Protección antichoque adicional de acero y/o goma.
- Distintos accesorios para el picking en el segundo nivel de estanterías.
- Soporte para componentes de radiotransmisión de datos.

Jungheinrich de España, S.A.U.

Polígono Industrial El Barcelonés
c/Hostal del Pí, 9
08630 Abrera (Barcelona)
Teléfono 937 738 200
Fax 937 738 221
Servicio Atención cliente 902 120 895

info@jungheinrich.es
www.jungheinrich.es

Jungheinrich de España S.A.U. · ISO 9001
Certificación del Sistema de Gestión de la Calidad.
Jungheinrich AG · ISO 9001, ISO 14001
Certificaciones de los Sistemas de Gestión de la Calidad y Medioambiental.

Las carretillas de Jungheinrich cumplen las normativas de seguridad europeas.

7261.E.2.2008.r.s.

JUNGHEINRICH
Convence